RAINMAN

водосточная система 125/87, основные положения

ИНСТРУКЦИЯ ПО МОНТАЖУ

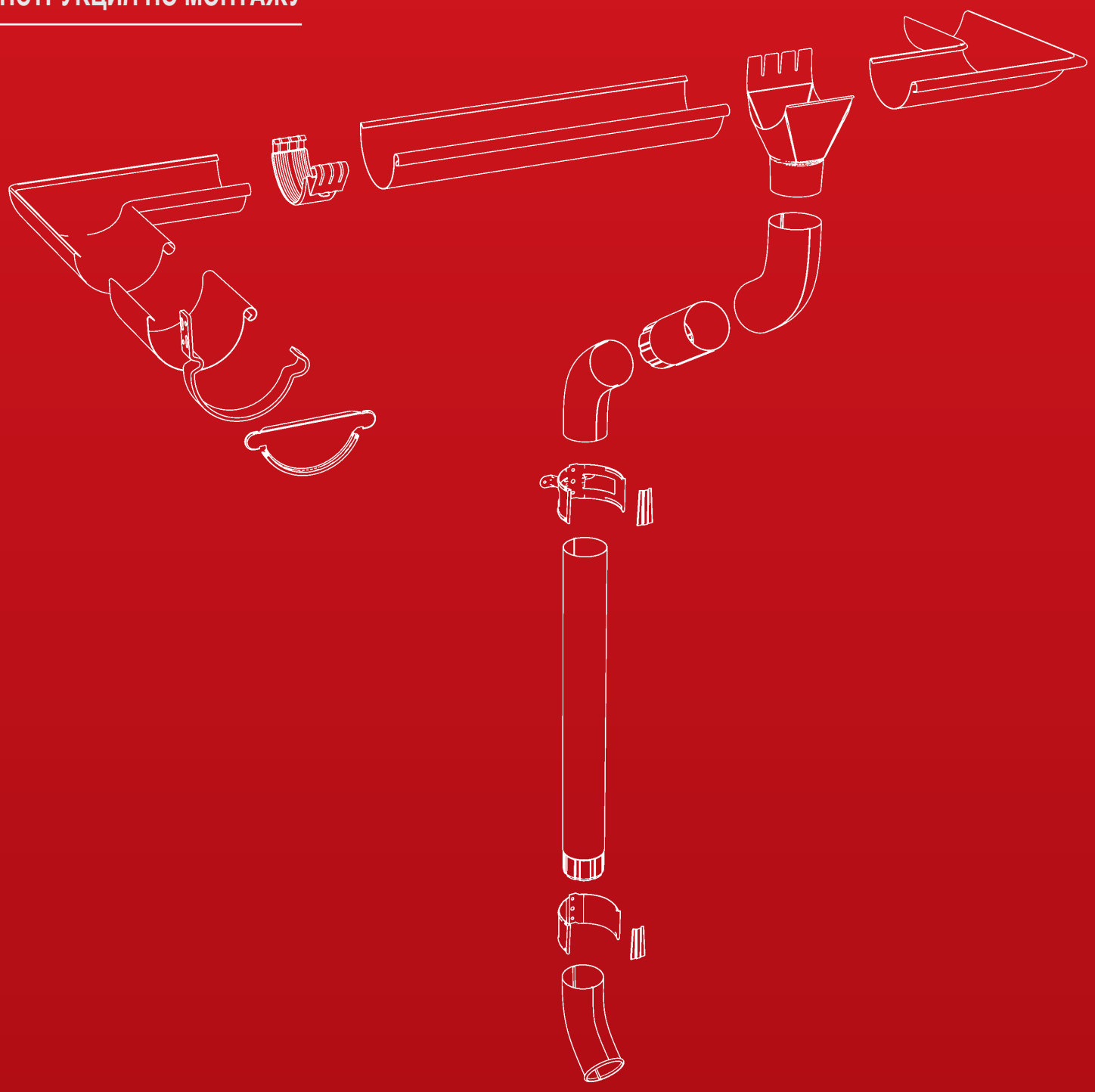

Профессионал на вашей крыше

RAINMAN Водосточная система

1. Заглушка водосточного желоба
2. Кронштейн для водосточного желоба
3. Водосточный желоб
4. Внутренний угол водосточного желоба
5. Соединитель водосточного желоба
6. Сливная воронка
7. Внешний угол водосточного желоба
8. Колено водосточной трубы
9. Труба соединительная
10. Крепеж водосточной трубы к деревянной стене
11. Водосточная труба
12. Крепеж водосточной трубы к кирпичной стене
13. Колено сливное

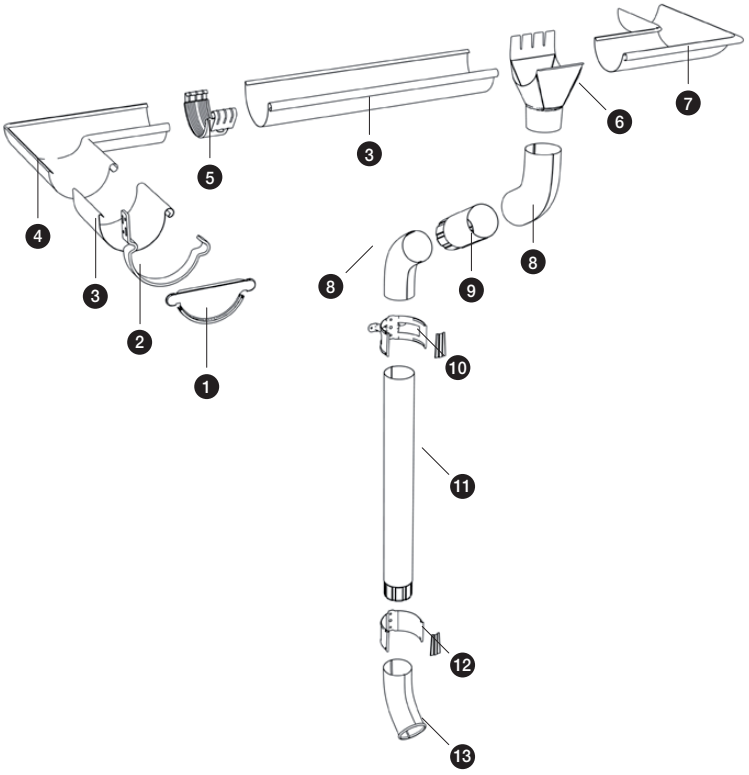

1. НЕОБХОДИМЫЕ ДЛЯ УСТАНОВКИ ИНСТРУМЕНТЫ И МАТЕРИАЛЫ

Монтаж водосточных систем RAINMAN осуществляется просто и быстро и не требует использования каких либо специальных инструментов. Рулетка, отвертка или электрический шуруповерт, шнур, ножовка по металлу, молоток, ножницы для металла и желательно заклепочник – этого набора инструментов достаточно для монтажа. Кроме того, необходим герметик, саморезы (например, 4,8x35 мм) и, по возможности, заклепки.

Внимание! Не допускается использование шлифовального оборудования. Образование искр и отходов при его использовании может привести к повреждению окрашенной поверхности

1

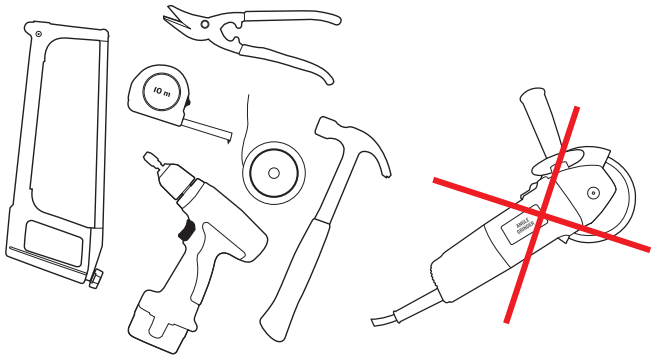

2. ОПРЕДЕЛЕНИЕ НАКЛОНА ВОДОСТОЧНОГО ЖЕЛОБА

Кронштейны для водосточного желоба необходимо устанавливать на расстоянии 900 мм. Последний и первый кронштейн крепятся на расстоянии 100 мм от края крыши. Рекомендуемый наклон желоба 3-5 мм на 1 м длины желоба. Наклон следует контролировать с помощью шнура.

Практические рекомендации:

1. Не следует производить монтаж водосточного желоба на один уклон длиной более 10 метров.
2. На одну водосточную трубу должно приходиться не более 100 квадратных метров кровли.

2

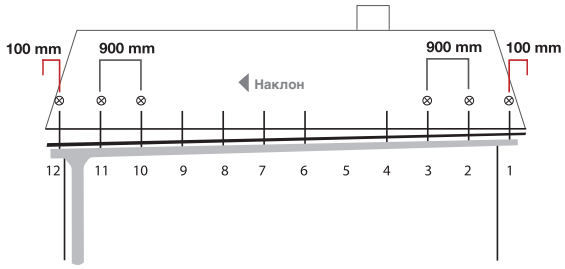

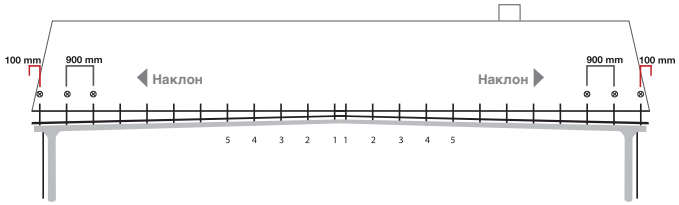

3. МОНТАЖ КРОНШТЕЙНОВ

Подходящий кронштейн выбирают в зависимости от карниза. Прямые кронштейны используют при условии, если карнизная доска расположена перпендикулярно земле. Изогнутые кронштейны выбирают в соответствии с уклоном кровли, когда карнизная доска расположена перпендикулярно поверхности кровли. С помощью таблицы можно подобрать вариант кронштейна в соответствии с углом наклона крыши.

Внимание! По правилам внешний край водосточного желоба должен быть по меньшей мере на 6 мм ниже внутреннего края желоба. Это же следует учитывать при определении размеров кронштейнов.

4. УСТАНОВКА СЛИВНОЙ ВОРОНКИ

Прежде чем водосточные желоба устанавливаются на кронштейны, необходимо вымерять и разметить места, в которых будут установлены сливные воронки в водосточные трубы. В отмеченных местах ножовкой по металлу вырезается отверстие. Резка производится в двух направлениях. Диаметр отверстия должен быть приблизительно 100 мм. Кромки отверстия загибаются вниз с помощью ножниц/плоскогубцев, чтобы облегчить сток воды. Наконец устанавливаем сливную воронку на место и загибаем фиксирующие края воронки вдоль внутренней кромки желоба.

5. УСТАНОВКА ЗАГЛУШЕК ЖЕЛОБА

Пазы заглушек заполняются герметиком, после чего плотно надеваются на торец водосточного желоба. Необходимо убедиться, чтобы кромка желоба вошла на полную глубину паза, после чего равномерно распределить герметик вдоль стыка. Выступ заглушки, остающийся на внутренней стороне необходимо прижать к желобу. Рекомендуется также закрепить заглушки саморезами или заклепками.

6. УСТАНОВКА ВОДОСТОЧНЫХ ЖЕЛОБОВ

Водосточные желоба устанавливаются на кронштейны внешней стороной с загнутым краем наружу. Сначала в кронштейне фиксируется внутренняя сторона желоба, а затем внешняя сторона.

7. ФИКСИРОВАНИЕ СТЫКОВ ЖЕЛОБОВ

Соединение двух желобов легко осуществляется с помощью специальных соединителей. Края двух желобов располагаются встык, после чего соединитель фиксируется на внутренней кромке желоба. Затем соединительный механизм защелкивается на внешней стороне желоба нажатием вниз.
В дополнение к соединителю можно использовать также герметик. Он наносится на соединитель до установки, а после установки герметик, выступающий из стыка с внутренней части желоба, необходимо равномерно распределить.

8. УСТАНОВКА УГЛОВЫХ ЭЛЕМЕНТОВ ЖЕЛОБА

Внутренние и внешние угловые элементы устанавливаются с помощью соединителей, как это описано в п.7.

Внимание! С обеих сторон соединителя необходимо устанавливать кронштейны.

3

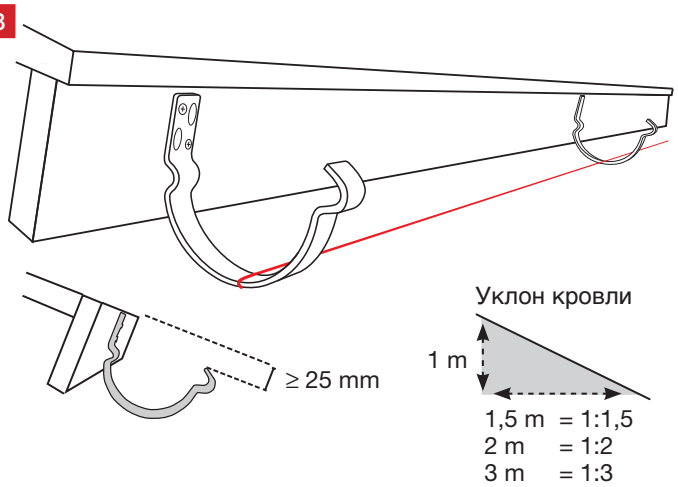

4

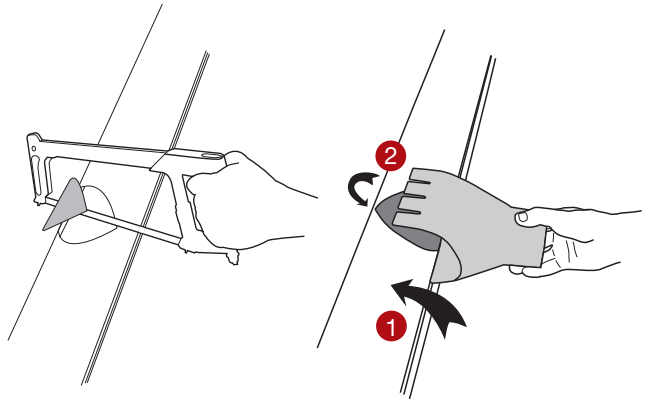

6

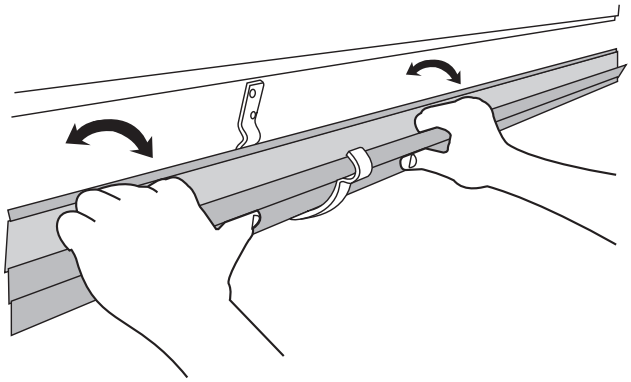

7

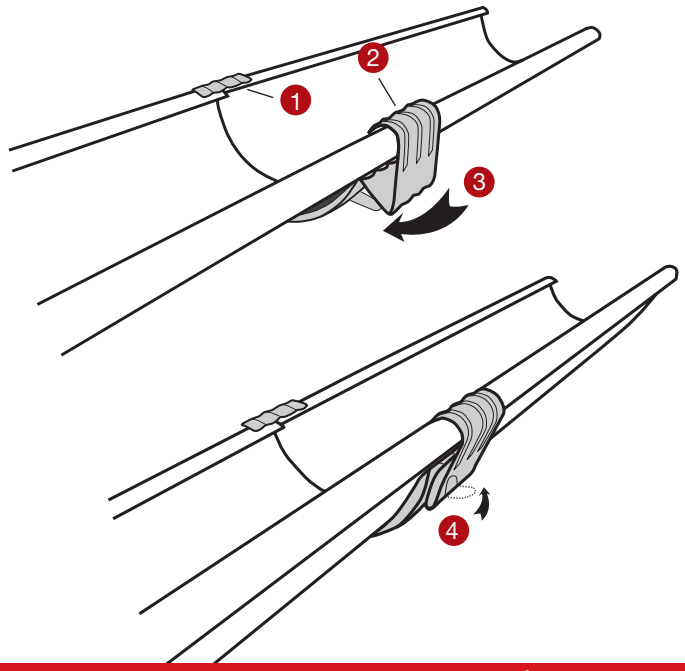

9. УСТАНОВКА ВОДОСТОЧНЫХ ТРУБ

В промежутке между двумя коленами устанавливается небольшой отрезок водосточной трубы – соединительная труба, длина которой зависит от конструкции карниза. Соединительная труба укорачивается до необходимой длины с верхней стороны с помощью ножовки. (Длина рекомендована в таблице)

Нижнее колено крепится к нижней части соединительной трубы с помощью одного самореза, после чего соединительная труба надевается на верхнее колено. Далее эта конструкция, состоящая из соединительной трубы и двух колен, устанавливается к сливной воронке, чтобы определить линию и длину водосточной трубы, устанавливаемой вдоль стены.
Сливное колено закрепить на нижней части водосточной трубы, после чего водосточная труба обрезается до нужного размера.

Далее на стену устанавливаются держатели водосточной трубы вдоль линии ее расположения. Верхний держатель устанавливают на расстоянии приблизительно 100 мм от верхнего края водосточной трубы, все последующие держатели устанавливают на расстоянии не более 2 м друг от друга. Основное правило: крепление водосточной трубы к стене должно быть максимально близко к местам соединения труб друг с другом или с поворотными коленами.

Внимание! Крепеж (держатели) для водосточной трубы к стене представлен двух видов: для деревянных и каменных стен. При установке на кирпичную стену отверстие сверлится в шов, не в кирпич.

После этого вся конструкция водостока собирается в единое целое устанавливается в держателях.

10. ФИКСАЦИЯ ВОДОСТОЧНЫХ ТРУБ

Необходимо проверить, что все детали системы установлены ровно, поле чего необходимо зафиксировать держатели на трубе с помощью клина. Для плотной фиксации клина в держателе рекомендуется использовать деревянный или резиновый молоток.

Внимание! При необходимости уплотнительные клины могут быть легко удалены, например, при последующей окраске фасада и проч.

11. ЗАВЕРШЕНИЕ МОНТАЖА

По всей длине водосточной системы все места соединения элементов рекомендуется закрепить одним-двумя саморезами или заклепками. Аккуратно удалить пыль и металлическую стружку, которая могла образоваться в результате резки и сверления, так как они могут вызвать повреждение окрашенной поверхности и коррозию. В конце еще раз проверяем правильность сборки и установки системы.

Rainman Oy
Teollisuustie 8, FI-16300 Orimattila, Finland
Tel. +358 10 616 8280
Fax. +358 10 616 8281
info@rainmansystem.com
www.rainmansystem.com

9

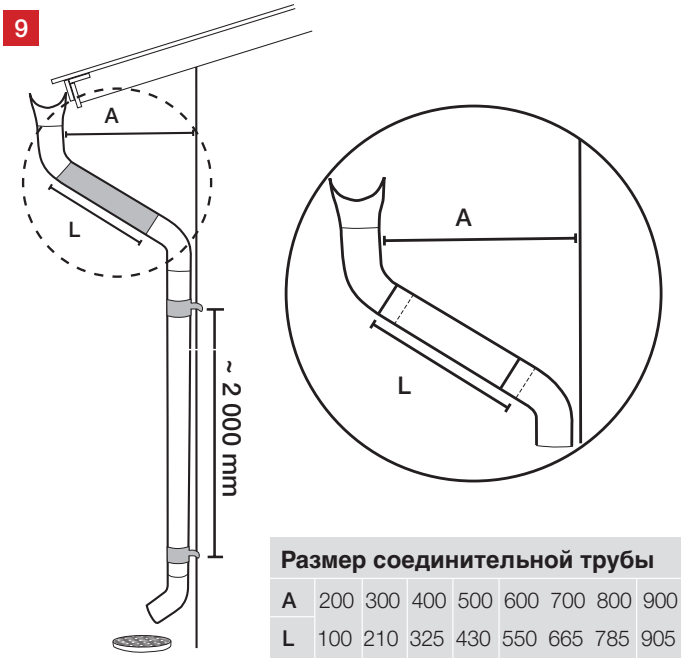

Размер соединительной трубы								
A	200	300	400	500	600	700	800	900
L	100	210	325	430	550	665	785	905

10

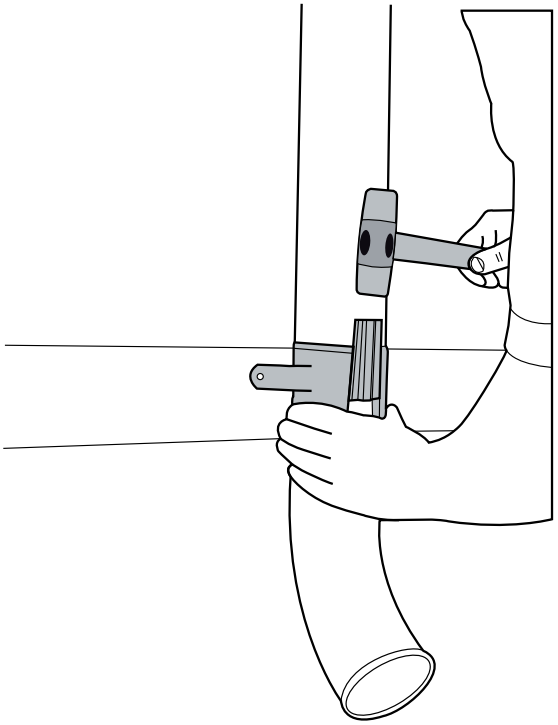

11

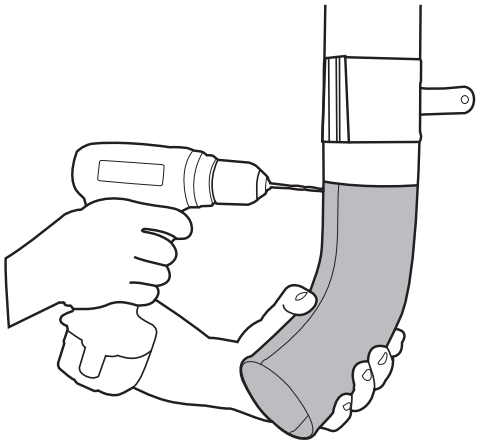

Мы не несем ответственность за возможные ошибки и прямые или косвенные затраты, возникшие в результате неверной трактовки вышеизложенных рекомендаций. Оставляем за собой право вносить изменения.